적 용 규 격
SPECIFICATION APPLIED

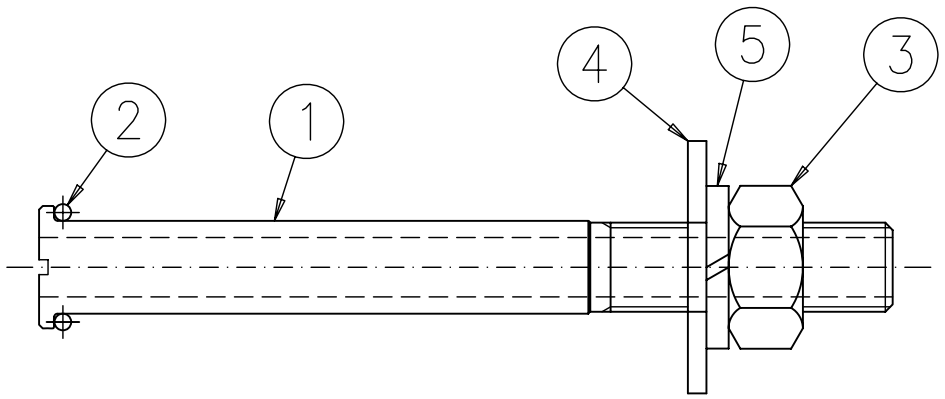

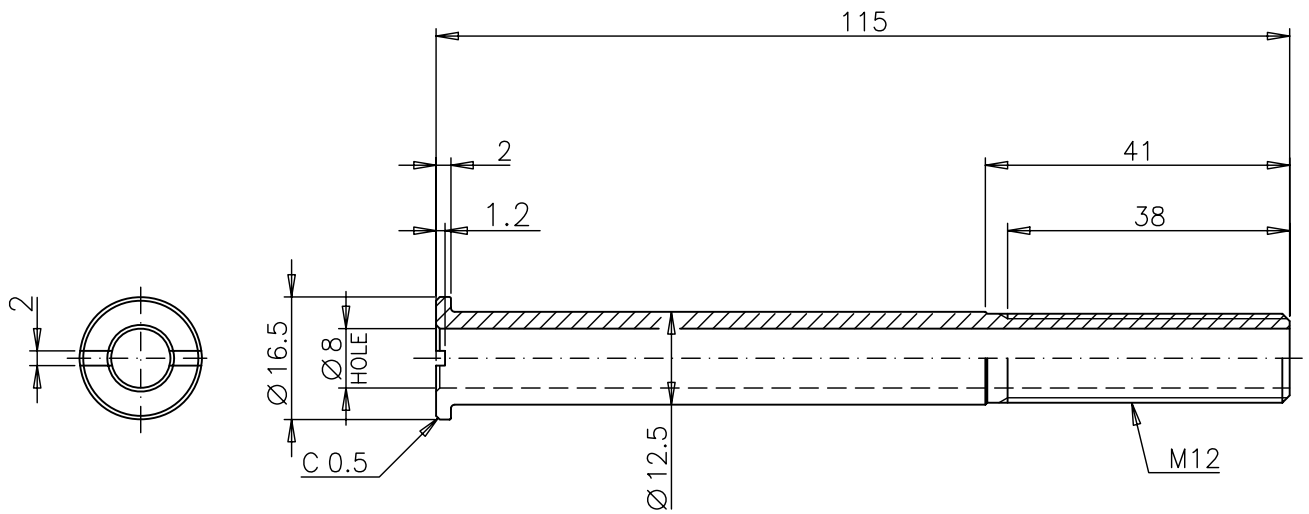

DETAIL 1

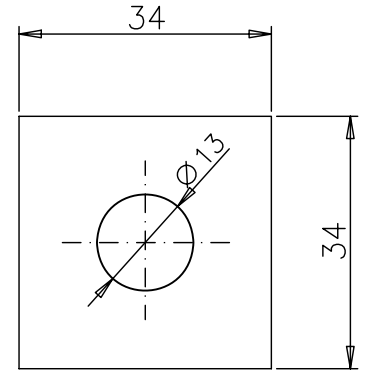

DETAIL 4

5	RFD60007AN0-005	WASHER,SPRING	SUS304	1		M12 (TYPE 2)
4	RFD60007AN0-004	WASHER,SPECAIL	SUS304	1		t2.5
3	RFD60007AN0-003	NUT,HEX	SUS304	1		M12 (TYPE 2)
2	RFD60007AN0-002	O-RING	NEOPRENE	1		PI 12.5
1	RFD60007AN0-001	DRAIN PIPE	SUS304	1		
품번 NO.	부품 번호 PART NO.	품 명 DESCRIPTION	재 질 MATERIAL	수량 Q'TY	중량 W.T	비 고 REMARKS

승인 APP	H.G.RYU 2009.05.20	재질 MAT'L	ASSY	명 칭 TITLE	PIPE, DRAIN ASSY		
검도 CHK	H.S.KIM 2009.05.20	총중량 G.W					
설계 DGN	J.I.LEE 2009.05.18	일반공차 MC	WD CT	도면 번호 DRG. NO	MS RFD60007AN0	Ver.	00
제도 DRG	S.M.PARK 2009.05.18	SIZE	A3	SCALE 1/1	매수 SHEET 1 of 1	Rev.	--

HYUNDAI Rotem TÜVASAŞ DMU

3D5101
RFD-
년-PRJT
정리번호

두께 THICKNESS			
~ 40	2	4
~ 30	2	3
~ 10	1	1.5
< 3	0.5	1
길이 LENGTH ~3150	–	7
~1600	4	5
~ 800	3	4
~ 400	2	3
~ 200	1.5	2
~ 100	1	1.5
등급 GRADE	A	B

주철,주강품 CASTING (±)			
~ 20M	8	14	24
~ 15M	7	12	21
~ 12M	6	10	18
~ 8M	5	8	14
~ 4M	4	6	11
~ 2M	3	4	8
~ 1M	2	3	6
~ 315	1	2	4
~ 120	1	2	3
~ 30	1	1	1
등급 GRADE	A	B	C

용접 구조물 WELDING (±)			
~ 20M	–	6.0	8.0
~ 15M	–	5.0	7.0
~ 12M	–	4.0	6.0
~ 8M	–	3.0	5.0
~ 4M	0.8	2.0	4.0
~ 2M	0.5	1.2	3.0
~ 1M	0.3	0.8	2.0
~ 315	0.2	0.5	1.2
~ 120	0.15	0.3	0.8
~ 30	0.1	0.2	0.5
3~6	0.05	0.1	0.2
등급 GRADE	A	B	C

기계 가공품 MACHINING (±)			
규정치않은 일반공차표 GENERAL TOLERANCE			

기 호 MARK	일 자 DATE	변 경 내 역 DETAIL OF REVISION(E.C ZONE)	설변번호 E.C NO.	설계 DGN	검도 CHK	승인 APP

참고번호 REF. NO.

본 도면은 당사 재산으로서 허가없이 무단복사/배포 금지함. PROPERTY OF ISSUING ENTITY. CANNOT BE DISTRIBUTED OR REPRODUCED WITHOUT AUTHORIZATION.

CATIA